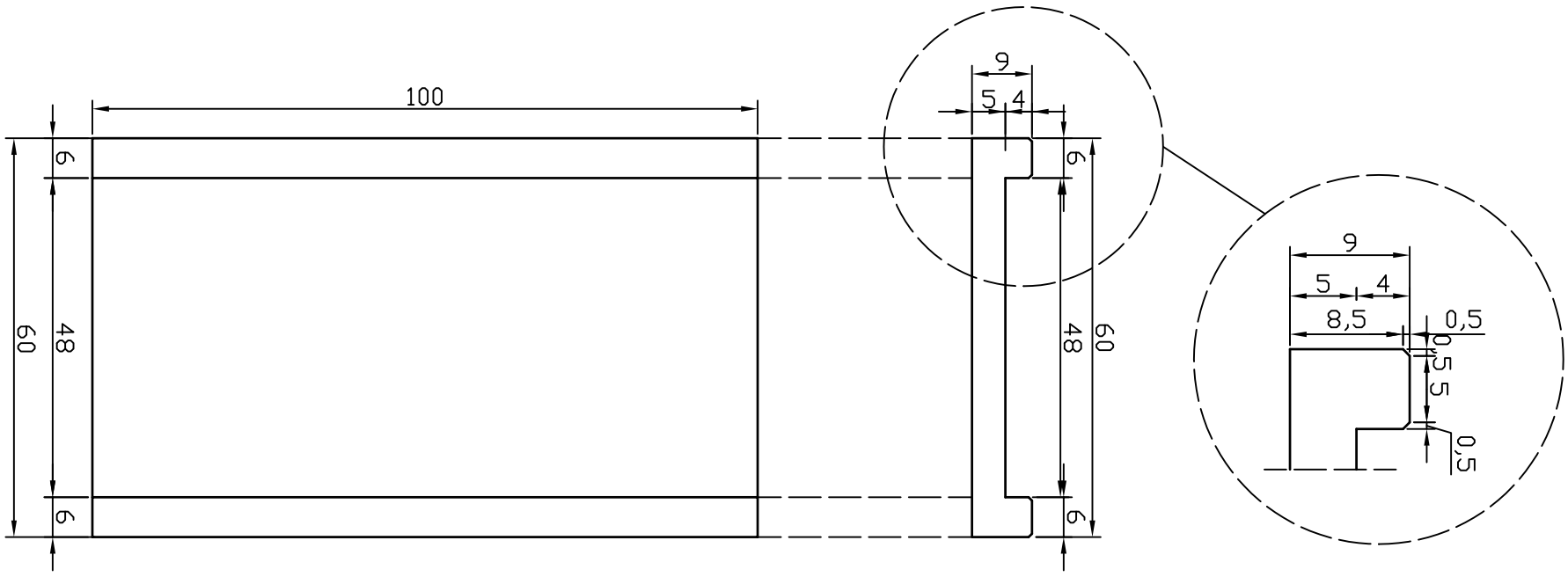
100
6
48
60
9
5
4
8,5
0,5

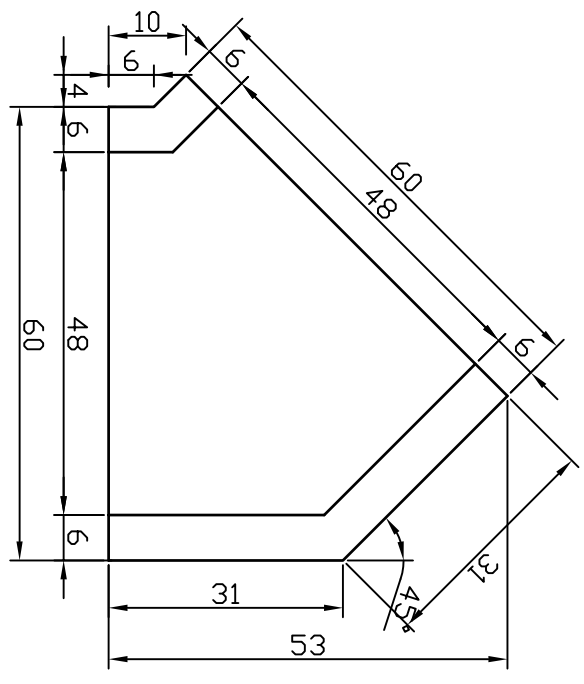
10
6
4
60
48
31
53
45°

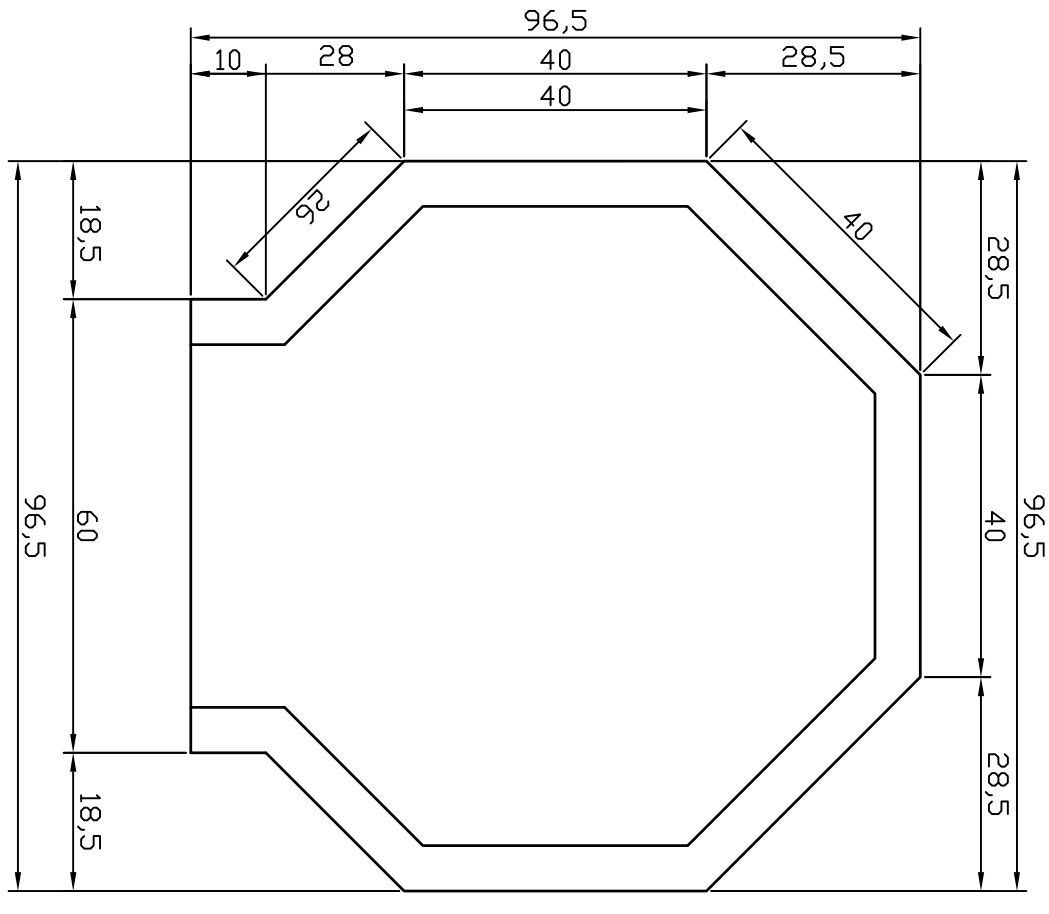
96,5
10
28
40
28,5
26
18,5
60
40